*A(z) SLH6553 cikkszámú Indításrásegítő rendeltetésszerű használatához.*

***Tisztelt Partnerünk!***

*Köszönjük, hogy a mi termékünket választotta. Hosszú távú, stabil üzleti kapcsolatainkra építve arra törekszünk, hogy termékeinkkel folyamatosan hozzájáruljunk partnereink sikeréhez.*

*Ebben a dokumentumban megtalálja a termékhez tartozó műszaki adatlapot és a használati útmutatót. Amennyiben további információra vagy támogatásra van szüksége, keressen minket bizalommal.*

***SLH-EUROPE Kft.***

**TERMÉK MEGNEVEZÉSE**

Hordozható indításrásegítő | 12V | 16000 mAh | 2000 A | powerbank és LED-lámpa funkcióval

**TERMÉKLEÍRÁS**

Nagy teljesítményű, 12 V-os hordozható indításrásegítő személy- és kistehergépjárművek akkumulátorának indításához. A 16 000 mAh kapacitású készülék 1000 A indítóáramot és legfeljebb 2000 A csúcsáramot biztosít, míg -30 °C és +60 °C közötti működési hőmérséklet-tartománya széles körű felhasználást tesz lehetővé. A beépített LED-lámpa folyamatos, villogó és SOS üzemmóddal rendelkezik, a két USB-kimenet pedig kompatibilis mobileszközök töltésére használható, így a készülék powerbankként is funkcionál. Type-C bemeneten keresztül tölthető, teljes töltési ideje várhatóan 2–4 óra.

A készlet tartalmazza a 16 000 mAh kapacitású indításrásegítőt, intelligens akkumulátorcsipeszes indítókábelt, töltőkábelt, EVA hordtáskát és használati útmutatót, színes termékdobozba csomagolva. Kompakt, többfunkciós kialakítása révén jól illeszthető autós kiegészítő, járműfelszerelési és szezonális biztonsági termékkínálatokba.

**MŰSZAKI ADATLAP**

| **TERMÉKADATOK** | |
|---|---|
| Termék neve | Hordozható indításrásegítő \| 12V \| 16000 mAh \| 2000 A \| powerbank és LED-lámpa funkcióval |
| Cikkszám | SLH6553 |
| Felhasználás | személygépjárművek, kisteherautók, 12 V-os járműakkumulátorok indításrásegítése, mobileszközök töltése, vészhelyzeti LED-világítás, autós vészhelyzeti felszerelés. |
| **MŰSZAKI ADATOK** | |
| Méret | 193 × 98 × 39 mm |
| Bemenet | 5 V / 3 A (Type-C) |
| Kimenet-1 (USB-1) | 5 V / 3 A |
| Kimenet-2 (USB-2) | 5 V / 2 A |
| Töltési idő | 4–5 óra |
| Kapacitás | 16000 mAh |
| Indítóáram | 1000 A |
| Csúcsáram | 2000 A |
| Indítási feszültség | 12 V |
| LED-világítás | beépített |
| **BIZTONSÁG** | |
| Működési hőmérséklet | -20 °C – +60 °C |
| Automatikus kikapcsolás | igen |
| **HASZNÁLATI JELLEMZŐK** | |
| Tulajdonság | Indításrásegítő funkció, powerbank funkció, beépített LED-lámpa, folyamatos fény, villogó fény, SOS üzemmód, intelligens digitális kijelző, intelligens akkumulátorcsipesz, fordított polaritás érzékelés, automatikus kikapcsolás, Strong Start funkció, USB-töltés, Type-C töltés. |
| Hordtáska | EVA hordtáska |

## CERTIFIKÁCIÓ

| | |
|---|---|
| Tanúsítvány | CE; FCC; RoHS |

## A KÉSZÜLÉK FŐ RÉSZEI

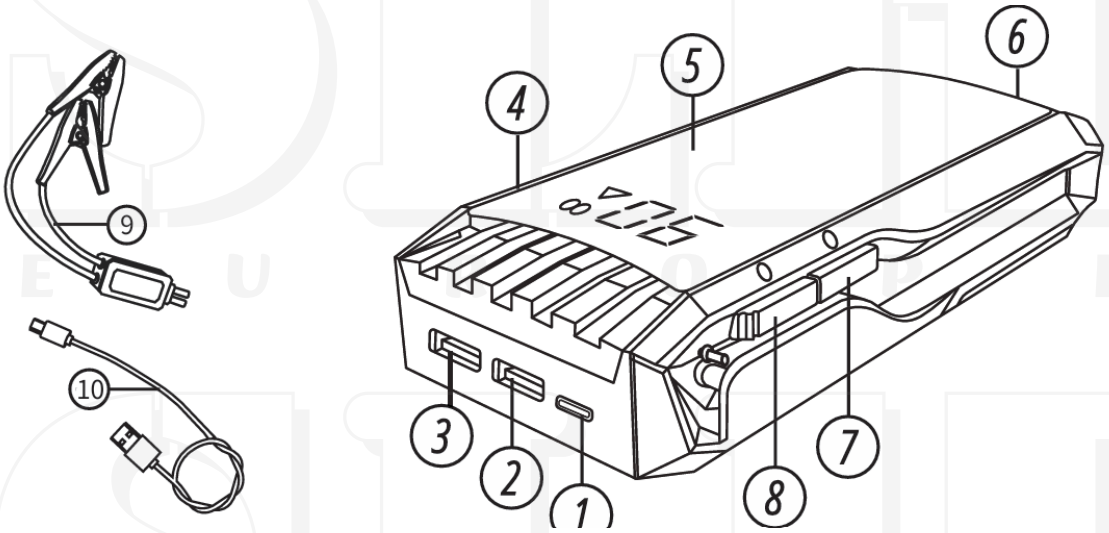


1. Töltőcsatlakozó
2. USB2 kimenet: 5 V / 2 A
3. USB1 kimenet: 5 V / 3 A
4. Fordított csatlakoztatást gátló indításrásegítő csatlakozó
5. Intelligens digitális kijelző
6. LED-világítás
7. Főkapcsoló
8. LED-világítás kapcsoló
9. Intelligens akkumulátorcsipesz
10. USB-töltőkábel

## A CSOMAG TARTALMA

- indításrásegítő készülék;
- csomagolás;
- használati útmutató;
- tartozéktároló táska;
- intelligens akkumulátorcsipesz;
- USB-töltőkábel

**BIZTONSÁGI UTASÍTÁSOK, FIGYELMEZTETÉSEK**

- Használat előtt figyelmesen olvassa el a használati útmutatót.
- A készüléket soha ne használja a jármű akkumulátorának helyettesítésére.
- Gyermekeket és állatokat tartson távol a készülék használati területétől.
- Az indításrásegítőt kizárólag 12 V-os akkumulátorokhoz használja.
- A csipeszeket és csatlakozási pontjaikat tartsa tisztán. A két csipeszt soha ne érintse össze.
- Ne használja a készüléket robbanásveszélyes anyagok, gyúlékony gázok közelében vagy erősen poros környezetben.
- Kerülje a készülék túlmelegedését. Ne dohányozzon a közelében, ne tegye ki szélsőséges nedvességnek, tartsa távol nyílt lángtól, és soha ne merítse vízbe.
- Ne tárolja 60 °C feletti hőmérsékleten.
- A jármű sikeres beindítása után 30 másodpercen belül válassza le az indításrásegítőt az akkumulátorról, hogy megelőzze a készülék károsodását.
- Az indítókábelt ne használja más eszközök töltésére.
- Töltés közben ne hagyja felügyelet nélkül a készüléket.
- A készüléken feltüntetettől eltérő áram- vagy feszültségtartomány használata töltési és kisütési problémákat, valamint az akkumulátor kapacitásának és teljesítményének romlását okozhatja.
- Az akkumulátor állapotának megőrzése érdekében a gyártó 1–2 havonta teljes feltöltési és kisütési ciklust javasol.
- Kerülje a készülék mechanikai sérülését.
- A terméket engedély nélkül ne szerelje szét és ne alakítsa át.
- Ha a készülék háza felpúposodik, folyadék szivárog belőle vagy kellemetlen szagot áraszt, azonnal hagyja abba a használatát.
- Akkumulátorfolyadék szivárgása esetén ne érintse azt puszta kézzel. Ha bőrre vagy szembe kerül, az érintett területet azonnal öblítse le bő, hideg folyó vízzel. A szemet legalább 10 percig öblítse, és szükség esetén forduljon orvoshoz.
- A készülék lítium alapú újratölthető akkumulátort tartalmaz. A terméket az adott ország vonatkozó hulladékkezelési előírásai szerint kell ártalmatlanítani.
- Az indítókábelt mindig a használati útmutatóban meghatározott módon csatlakoztassa.

- Ne próbálja folyamatosan indítani a járművet. Egy indítási ciklus legfeljebb 3 másodpercig tartson, az indítások között pedig legalább 2 perc szünetet tartson. Legfeljebb 3 egymást követő indítási kísérletet végezzen.
- Járműindítást követően az indításrásegítő felmelegedhet. Ilyenkor ne kezdje meg azonnal a készülék töltését; várjon legalább 8–10 percet.
- Kizárólag a termékhez mellékelt indítókábelt használja.
- Közvetlenül a jármű indítása után ne kezdje el tölteni az indításrásegítőt.
- Tilos egyszerre járművet indítani és az indításrásegítő belső akkumulátorát tölteni.

**JÁRMŰ INDÍTÁSA LEMERÜLT AKKUMULÁTOR ESETÉN**

**FIGYELMEZTETÉS!** A készülék kizárólag 12 V-os járműakkumulátorokhoz használható.

**Használat előtt:**

- győződjön meg arról, hogy az indításrásegítő megfelelően fel van töltve;
- járműindítás előtt ajánlott legalább 75%-os töltöttségi szint;
- ellenőrizze az akkumulátor saruit;
- oxidáció vagy rozsdásodás esetén tisztítsa meg a sarukat csiszolópapírral vagy fémkefével;
- a készüléket a megadott, –20 °C és +60 °C közötti működési hőmérséklet-tartományon belül használja.

Ha a jármű akkumulátora rendkívül mélyen lemerült, a dokumentum szerint először más töltőeszközzel célszerű 5–10 percig tölteni az akkumulátort, majd ezt követően megkísérelni az indítást az indításrásegítővel.

**Indítás menete**

**1. lépés:**

Nyissa fel a készülék szilikon védőfedelét, majd csatlakoztassa az intelligens akkumulátorcsipeszes indítókábelt a megfelelő aljzathoz.

**2. lépés:**

Csatlakoztassa a csipeszeket a jármű akkumulátorához:

piros csipesz → pozitív (+) saru

fekete csipesz → negatív (–) saru

**3. lépés:**

Indítsa be a motort. Egy indítási kísérlet legfeljebb körülbelül 3 másodpercig tartson.

Az egyes indítási kísérletek között tartson szünetet, hogy az indításrásegítő akkumulátora lehűlhessen.

**4. lépés:**

Sikeres indítás után először húzza ki az indítókábel csatlakozóját az indításrásegítőből, majd távolítsa el az akkumulátorról a pozitív és negatív csipeszt.

**24 V-os jármű indítása ezzel a termékkel tilos.**

## ERŐS INDÍTÁSI FUNKCIÓ

Ha a jármű akkumulátorának feszültsége rendkívül alacsony, lehetőség van „Strong Start" / erős indítás-ra

Miután a pozitív és negatív akkumulátorcsipeszeket megfelelően csatlakoztatta, az indítás megkísérlése előtt nyomja meg az erős indítás gombját (Strong Start).

Ha a motor egyáltalán nem mozdul indításkor:

- ellenőrizze, hogy a csipeszek megfelelően érintkeznek-e;
- ellenőrizze és szükség esetén tisztítsa meg az akkumulátorsarukat;
- egyes járműtípusoknál előfordulhat, hogy a rendszer védelmi állapotba kerül.

Ha a motor forgat, de nem indul be, ellenőrizze különösen a csipeszek megfelelő érintkezését az akkumulátor csatlakozási pontjain.

Ha a problémát ezek a lépések sem oldják meg, forduljon szervizhez vagy ügyfélszolgálathoz. A készüléket saját kezűleg ne szerelje szét.

## INTELLIGENS AKKUMULÁTORCSIPESZ HASZNÁLATA

Ha a csatlakoztatás megfelelő, a visszajelző zölden világít.

A piros jelzőfény azt jelezheti, hogy:

- a rendelkezésre álló feszültség túl alacsony; vagy
- a pozitív és negatív pólus csatlakoztatása fel van cserélve.

Ha az intelligens akkumulátorcsipesz megfelelően csatlakozik az indításrásegítőhöz és a jármű akkumulátorához, a visszajelző zölden világít, és a hangjelző nem szól. Ebben az állapotban a jármű indítása megkísérelhető.

**AUTOMATIKUS KIKAPCSOLÁS**

A termék intelligens érzékelési funkcióval rendelkezik. Ha nincs csatlakoztatott terhelés, illetve a csatlakoztatott elektronikai eszköz teljesen feltöltődött, a készülék energiatakarékossági célból automatikusan kikapcsol.

**Töltési idő:** 4–5 óra

A készülék élettartamának növelése érdekében a gyártó azt javasolja, hogy a készülék töltöttsége lehetőleg ne csökkenjen tartósan 50% alá, és legalább havonta ellenőrizzék a töltöttségi szintet

Gyártja és forgalmazza: **SLH-EUROPE Kft.**

2310 Szigetszentmiklós, Gyári út 76.

Származási hely: P.R.C.

*For the proper use of the SLH6553 Jump Starter.*

***Dear Partner!***

*Thank you for choosing our product. Based on our long-term, stable business relationships, we strive to continuously contribute to the success of our partners through our products.*

*In this document, you will find the technical data sheet and the user manual for the product. Should you require any further information or assistance, please do not hesitate to contact us.*

***SLH-EUROPE Kft.***

**PRODUCT NAME**

Portable jump starter | 12V | 16000 mAh | 2000 A | with power bank and LED light function

**PRODUCT DESCRIPTION**

High-performance 12 V portable jump starter designed for starting the batteries of passenger cars and light commercial vehicles. The 16,000 mAh device provides a starting current of 1000 A and a peak current of up to 2000 A, while its operating temperature range of -30 °C to +60 °C allows for use under a wide range of environmental conditions. The built-in LED light features steady, flashing and SOS modes, while the two USB outputs can be used to charge compatible mobile devices, allowing the unit to function as a power bank. It can be charged via a Type-C input, with an expected full charging time of 2–4 hours.

The set includes the 16,000 mAh jump starter, a smart battery clamp jump-start cable, charging cable, EVA carrying case and user manual, packed in a colour product box. Its compact, multifunctional design makes it suitable for inclusion in automotive accessory, vehicle equipment and seasonal safety product ranges.

**TECHNICAL DATA SHEET**

| **PRODUCT DATA** | |
|---|---|
| Product name | Portable jump starter \| 12V \| 16000 mAh \| 2000 A \| with power bank and LED light function |
| Item number | SLH6553 |
| Application | passenger cars, light commercial vehicles, jump-starting 12 V vehicle batteries, charging mobile devices, emergency LED lighting, automotive emergency equipment |
| **TECHNICAL DATA** | |
| Dimensions | 193 × 98 × 39 mm |
| Input | 5 V / 3 A (Type-C) |
| Output 1 (USB-1) | 5 V / 3 A |
| Output 2 (USB-2) | 5 V / 2 A |
| Charging time | 4–5 hours |
| Capacity | 16000 mAh |
| Starting current | 1000 A |
| Peak current | 2000 A |
| Starting voltage | 12 V |
| LED lighting | built-in |
| **SAFETY** | |
| Operating temperature | -20 °C – +60 °C |
| Automatic shut-off | yes |
| **OPERATING FEATURES** | |
| Features | jump starter function, power bank function, built-in LED light, steady light, flashing light, SOS mode, digital display, smart battery clamp, reverse polarity detection, automatic shut-off, Strong Start function, USB charging, Type-C charging |
| Carrying case | EVA carrying case |

## CERTIFICATION

| | |
|---|---|
| Certificates | CE; FCC; RoHS |

## MAIN PARTS OF THE DEVICE

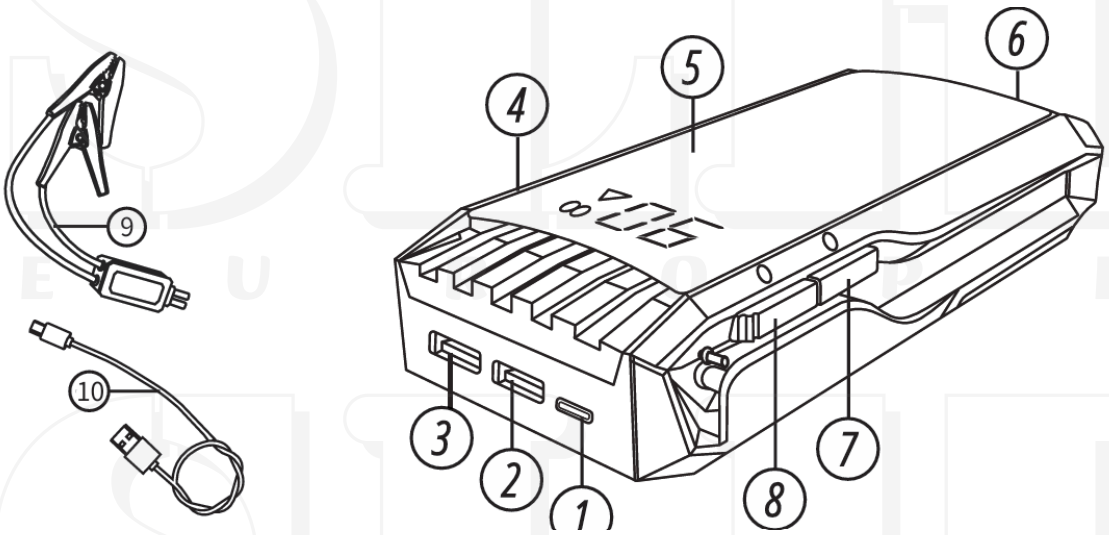


1. Display
2. LED lights
3. Jump starter connector
4. Power button
5. Type-C charging input
6. USB1 output: 5 V / 3 A; 9 V / 2 A; 12 V / 1.5 A
7. USB2 output: 5 V / 3 A
8. Smart battery clamp
9. USB charging cable

## PACKAGE CONTENTS

- jump starter unit;
- packaging;
- user manual;
- accessory storage bag;
- smart battery clamp;
- USB charging cable.

**SAFETY INSTRUCTIONS AND WARNINGS**

- Read the user manual carefully before using the device.
- Never use the device as a substitute for the vehicle battery.
- Keep children and animals away from the area where the device is being used.
- Use the jump starter only with 12 V batteries.
- Keep the clamps and their connection points clean. Never allow the two clamps to touch each other.
- Do not use the device near explosive substances, flammable gases or in heavily dusty environments.
- Avoid overheating the device. Do not smoke near it, do not expose it to excessive moisture, keep it away from open flames and never immerse it in water.
- Do not store the device at temperatures above 60 °C.
- After successfully starting the vehicle, disconnect the jump starter from the battery within 30 seconds to prevent damage to the device.
- Do not use the jump-start cable to charge other devices.
- Do not leave the device unattended while charging.
- Using current or voltage ranges other than those specified on the device may cause charging and discharging problems and may reduce battery capacity and performance.
- To maintain the condition of the battery, the manufacturer recommends carrying out a full charge and discharge cycle every 1–2 months.
- Avoid mechanical damage to the device.
- Do not disassemble or modify the product without authorization.
- If the device casing bulges, leaks or emits an unpleasant odour, stop using the device immediately.
- In the event of battery fluid leakage, do not touch the fluid with bare hands. If it comes into contact with the skin or eyes, immediately rinse the affected area with plenty of cold running water. Rinse the eyes for at least 10 minutes and seek medical advice if necessary.
- The device contains a lithium-based rechargeable battery. Dispose of the product in accordance with the applicable waste disposal regulations of the country concerned.
- Always connect the jump-start cable as specified in the user manual.
- Do not attempt to start the vehicle continuously. Each starting cycle should last no longer than 3 seconds, with a break of at least 2 minutes between attempts. Do not make more than 3 consecutive starting attempts.

- The jump starter may become warm after starting a vehicle. Do not begin charging the device immediately; wait at least 8–10 minutes.
- Only use the jump-start cable supplied with the product.
- Do not charge the jump starter immediately after starting the vehicle.
- It is prohibited to start a vehicle and charge the internal battery of the jump starter at the same time.

**STARTING A VEHICLE WITH A FLAT BATTERY**

**WARNING!** The device is suitable only for 12 V vehicle batteries.

**Before use:**

- make sure that the jump starter is sufficiently charged;
- a charge level of at least 75% is recommended before starting the vehicle;
- check the battery terminals;
- if oxidation or corrosion is present, clean the terminals with sandpaper or a wire brush;
- use the device within the specified operating temperature range of -20 °C to +60 °C.

If the vehicle battery is extremely deeply discharged, it is recommended to first charge the battery for 5–10 minutes using another charging device and then attempt to start the vehicle using the jump starter.

**Starting procedure**

**Step 1:**

Open the silicone protective cover of the device and connect the smart battery clamp jump-start cable to the appropriate socket.

**Step 2:**

Connect the clamps to the vehicle battery:

red clamp → positive (+) terminal

black clamp → negative (-) terminal

**Step 3:**

Start the engine. Each starting attempt should last no longer than approximately 3 seconds.

Allow a pause between starting attempts so that the jump starter battery can cool down.

**Step 4:**

After successful starting, first disconnect the jump-start cable plug from the jump starter, then remove the positive and negative clamps from the battery.

**Starting 24 V vehicles with this product is prohibited.**

## STRONG START FUNCTION

If the vehicle battery voltage is extremely low, the “Strong Start” function can be used.

After correctly connecting the positive and negative battery clamps, press the Strong Start button before attempting to start the vehicle.

If the engine does not move at all when starting:

- check whether the clamps are making proper contact;
- check and, if necessary, clean the battery terminals;
- on some vehicle models, the system may enter a protective state.

If the engine cranks but does not start, pay particular attention to whether the clamps are making proper contact with the battery connection points.

If these steps do not resolve the problem, contact a service centre or customer service. Do not disassemble the device yourself.

## USING THE SMART BATTERY CLAMP

If the connection is correct, the indicator lights up green.

The red indicator light may indicate that:

- the available voltage is too low; or
- the positive and negative terminals have been connected in reverse.

If the smart battery clamp is correctly connected to both the jump starter and the vehicle battery, the indicator remains green and the buzzer does not sound. In this condition, an attempt may be made to start the vehicle.

## AUTOMATIC SHUT-OFF

The product features an intelligent detection function. If no load is connected, or if the connected electronic device is fully charged, the unit automatically switches off to save power.

**Charging time:** 4–5 hours

To extend the service life of the device, the manufacturer recommends keeping the charge level from remaining below 50% for extended periods and checking the charge level at least once a month.

Manufactured and distributed by: **SLH-EUROPE Kft.**

2310 Szigetszentmiklós, Gyári út 76.

Place of origin: P.R.C.

*Für die bestimmungsgemäße Verwendung der Starthilfe mit der Artikelnummer SLH6553.*

***Sehr geehrter Partner,***

*vielen Dank, dass Sie sich für unser Produkt entschieden haben. Auf der Grundlage unserer langfristigen und stabilen Geschäftsbeziehungen bemühen wir uns, mit unseren Produkten kontinuierlich zum Erfolg unserer Partner beizutragen.*

*In diesem Dokument finden Sie das technische Datenblatt sowie die Gebrauchsanleitung für das Produkt. Sollten Sie weitere Informationen oder Unterstützung benötigen, zögern Sie bitte nicht, uns zu kontaktieren.*

***SLH-EUROPE Kft.***

**PRODUKTBEZEICHNUNG**

Tragbare Starthilfe | 12 V | 16000 mAh | 2000 A | mit Powerbank- und LED-Leuchtenfunktion

**PRODUKTBESCHREIBUNG**

Leistungsstarke, tragbare 12-V-Starthilfe zum Starten von Batterien in Pkw und leichten Nutzfahrzeugen. Das Gerät mit einer Kapazität von 16.000 mAh liefert einen Startstrom von 1000 A und einen Spitzenstrom von bis zu 2000 A. Der Betriebstemperaturbereich von -30 °C bis +60 °C ermöglicht den Einsatz unter unterschiedlichen Umgebungsbedingungen. Die integrierte LED-Leuchte verfügt über Dauerlicht-, Blinklicht- und SOS-Modus. Über die zwei USB-Ausgänge können kompatible Mobilgeräte geladen werden, sodass das Gerät auch als Powerbank verwendet werden kann. Die Aufladung erfolgt über einen Type-C-Eingang; die voraussichtliche vollständige Ladezeit beträgt 2–4 Stunden.

Im Lieferumfang enthalten sind die Starthilfe mit 16.000 mAh Kapazität, ein intelligentes Starthilfekabel mit Batterieklemmen, ein Ladekabel, eine EVA-Tragetasche sowie eine Bedienungsanleitung, verpackt in einer farbigen Produktverpackung. Durch die kompakte und multifunktionale Ausführung eignet sich das Produkt für Sortimente im Bereich Autozubehör, Fahrzeugausstattung und saisonale Sicherheitsausrüstung.

**TECHNISCHES DATENBLATT**

| **PRODUKTDATEN** | |
|---|---|
| Produktname | Tragbare Starthilfe \| 12 V \| 16000 mAh \| 2000 A \| mit Powerbank- und LED-Leuchtenfunktion |
| Artikelnummer | SLH6553 |
| Verwendung | Pkw, leichte Nutzfahrzeuge, Starthilfe für 12-V-Fahrzeugbatterien, Laden von Mobilgeräten, LED-Notbeleuchtung, Kfz-Notfallausrüstung |
| **TECHNISCHE DATEN** | |
| Abmessungen | 193 × 98 × 39 mm |
| Eingang | 5 V / 3 A (Type-C) |
| Ausgang 1 (USB-1) | 5 V / 3 A |
| Ausgang 2 (USB-2) | 5 V / 2 A |
| Ladezeit | 4–5 óra |
| Kapazität | 16000 mAh |
| Startstrom | 1000 A |
| Spitzenstrom | 2000 A |
| Startspannung | 12 V |
| LED-Beleuchtung | integriert |
| **SICHERHEIT** | |
| Betriebstemperatur | -20 °C – +60 °C |
| Automatische Abschaltung | ja |
| **NUTZUNGSMERKMALE** | |
| Eigenschaften | Starthilfefunktion, Powerbank-Funktion, integrierte LED-Leuchte, Dauerlicht, Blinklicht, SOS-Modus, Digitalanzeige, intelligente Batterieklemmen, Verpolungserkennung, automatische Abschaltung, Strong-Start-Funktion, USB-Ladefunktion, Type-C-Ladefunktion |
| Tragetasche | EVA-Tragetasche |

## ZERTIFIZIERUNG

| | |
|---|---|
| Zertifikate | CE; FCC; RoHS |

## HAUPTBESTANDTEILE DES GERÄTS

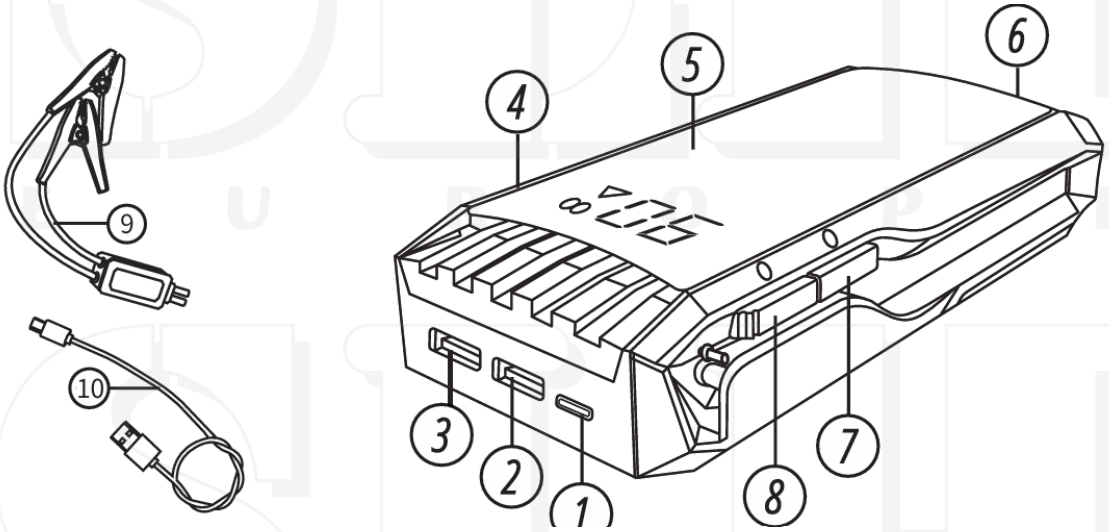


1. Display
2. LED-Leuchten
3. Anschluss für Starthilfekabel
4. Ein-/Ausschalter
5. Type-C-Ladeeingang
6. USB1-Ausgang: 5 V / 3 A; 9 V / 2 A; 12 V / 1,5 A
7. USB2-Ausgang: 5 V / 3 A
8. Intelligente Batterieklemme
9. USB-Ladekabel

## LIEFERUMFANG

- Starthilfegerät;
- Verpackung;
- Bedienungsanleitung;
- Zubehörtasche;
- intelligente Batterieklemme;
- USB-Ladekabel.

**SICHERHEITSHINWEISE UND WARNUNGEN**

- Lesen Sie die Bedienungsanleitung vor der Verwendung des Geräts sorgfältig durch.
- Verwenden Sie das Gerät niemals als Ersatz für die Fahrzeugbatterie.
- Halten Sie Kinder und Tiere vom Einsatzbereich des Geräts fern.
- Verwenden Sie die Starthilfe ausschließlich für 12-V-Batterien.
- Halten Sie die Klemmen und deren Anschlusspunkte sauber. Die beiden Klemmen dürfen niemals miteinander in Kontakt kommen.
- Verwenden Sie das Gerät nicht in der Nähe explosionsgefährlicher Stoffe, brennbarer Gase oder in stark staubiger Umgebung.
- Vermeiden Sie eine Überhitzung des Geräts. Rauchen Sie nicht in der Nähe des Geräts, setzen Sie es keiner übermäßigen Feuchtigkeit aus, halten Sie es von offenen Flammen fern und tauchen Sie es niemals in Wasser.
- Lagern Sie das Gerät nicht bei Temperaturen über 60 °C.
- Trennen Sie die Starthilfe nach erfolgreichem Starten des Fahrzeugs innerhalb von 30 Sekunden von der Batterie, um Schäden am Gerät zu vermeiden.
- Verwenden Sie das Starthilfekabel nicht zum Laden anderer Geräte.
- Lassen Sie das Gerät während des Ladevorgangs nicht unbeaufsichtigt.
- Die Verwendung von Strom- oder Spannungsbereichen, die von den am Gerät angegebenen Werten abweichen, kann zu Lade- und Entladeproblemen sowie zu einer Verringerung der Batteriekapazität und -leistung führen.
- Zur Erhaltung des Batteriezustands empfiehlt der Hersteller, alle 1–2 Monate einen vollständigen Lade- und Entladezyklus durchzuführen.
- Vermeiden Sie mechanische Beschädigungen des Geräts.
- Zerlegen oder verändern Sie das Produkt nicht ohne Genehmigung.
- Wenn sich das Gerätegehäuse aufbläht, Flüssigkeit austritt oder ein unangenehmer Geruch entsteht, beenden Sie die Verwendung sofort.
- Berühren Sie austretende Batterieflüssigkeit nicht mit bloßen Händen. Bei Kontakt mit Haut oder Augen spülen Sie die betroffene Stelle sofort mit reichlich kaltem, fließendem Wasser. Spülen Sie die Augen mindestens 10 Minuten lang und suchen Sie bei Bedarf einen Arzt auf.
- Das Gerät enthält einen wiederaufladbaren Lithium-Akku. Entsorgen Sie das Produkt gemäß den geltenden Entsorgungsvorschriften des jeweiligen Landes.
- Schließen Sie das Starthilfekabel stets entsprechend den Angaben in der Bedienungsanleitung an.

- Versuchen Sie nicht, das Fahrzeug kontinuierlich zu starten. Ein Startvorgang darf höchstens 3 Sekunden dauern. Zwischen den Startversuchen ist eine Pause von mindestens 2 Minuten einzuhalten. Führen Sie höchstens 3 aufeinanderfolgende Startversuche durch.

- Nach dem Starten eines Fahrzeugs kann sich die Starthilfe erwärmen. Beginnen Sie in diesem Fall nicht sofort mit dem Laden des Geräts, sondern warten Sie mindestens 8–10 Minuten.

- Verwenden Sie ausschließlich das mit dem Produkt mitgelieferte Starthilfekabel.

- Laden Sie die Starthilfe nicht unmittelbar nach dem Starten des Fahrzeugs.

- Es ist verboten, gleichzeitig ein Fahrzeug zu starten und den internen Akku der Starthilfe zu laden.

**STARTEN EINES FAHRZEUGS BEI ENTLADENER BATTERIE**

**WARNUNG!** Das Gerät ist ausschließlich für 12-V-Fahrzeugbatterien geeignet.

**Vor der Verwendung:**

- Stellen Sie sicher, dass die Starthilfe ausreichend geladen ist.

- Vor dem Starten des Fahrzeugs wird ein Ladezustand von mindestens 75 % empfohlen.

- Überprüfen Sie die Batteriepole.

- Entfernen Sie bei Oxidation oder Korrosion die Ablagerungen mit Schleifpapier oder einer Metallbürste.

- Verwenden Sie das Gerät innerhalb des angegebenen Betriebstemperaturbereichs von -20 °C bis +60 °C.

Wenn die Fahrzeugbatterie sehr stark entladen ist, empfiehlt das Dokument, die Batterie zunächst mit einem anderen Ladegerät 5–10 Minuten lang zu laden und anschließend den Startversuch mit der Starthilfe durchzuführen.

**Startvorgang**

**Schritt 1:**

Öffnen Sie die Silikon-Schutzabdeckung des Geräts und schließen Sie das intelligente Starthilfekabel mit Batterieklemmen an die entsprechende Buchse an.

**Schritt 2:**

Schließen Sie die Klemmen an die Fahrzeugbatterie an:

rote Klemme → Pluspol (+)

schwarze Klemme → Minuspol (–)

**Schritt 3:**

Starten Sie den Motor. Ein Startversuch darf höchstens etwa 3 Sekunden dauern.

Legen Sie zwischen den Startversuchen eine Pause ein, damit der Akku der Starthilfe abkühlen kann.

**Schritt 4:**

Ziehen Sie nach erfolgreichem Start zunächst den Stecker des Starthilfekabels aus der Starthilfe und entfernen Sie anschließend die positive und negative Klemme von der Batterie.

**Das Starten von 24-V-Fahrzeugen mit diesem Produkt ist verboten.**

## STRONG-START-FUNKTION

Wenn die Spannung der Fahrzeugbatterie extrem niedrig ist, kann die „Strong Start"-Funktion verwendet werden.

Nachdem die positive und negative Batterieklemme korrekt angeschlossen wurden, drücken Sie vor dem Startversuch die Strong-Start-Taste.

Wenn sich der Motor beim Startversuch überhaupt nicht bewegt:

- überprüfen Sie, ob die Klemmen ordnungsgemäß Kontakt haben;
- überprüfen und reinigen Sie bei Bedarf die Batteriepole;
- bei einigen Fahrzeugmodellen kann das System in einen Schutzmodus wechseln.

Wenn der Motor durchdreht, aber nicht startet, überprüfen Sie insbesondere den korrekten Kontakt der Klemmen an den Batterieanschlusspunkten.

Wenn das Problem durch diese Schritte nicht behoben werden kann, wenden Sie sich an eine Servicestelle oder den Kundendienst. Zerlegen Sie das Gerät nicht selbst..

## VERWENDUNG DER INTELLIGENTEN BATTERIEKLEMME

Bei korrektem Anschluss leuchtet die Anzeige grün.

Die rote Kontrollleuchte kann darauf hinweisen, dass:

- die verfügbare Spannung zu niedrig ist; oder
- Plus- und Minuspol vertauscht angeschlossen wurden.

Wenn die intelligente Batterieklemme korrekt mit der Starthilfe und der Fahrzeugbatterie verbunden ist, leuchtet die Kontrollanzeige grün und der Summer ertönt nicht. In diesem Zustand kann versucht werden, das Fahrzeug zu starten.

**AUTOMATISCHE ABSCHALTUNG**

Das Produkt verfügt über eine intelligente Erkennungsfunktion. Wenn keine Last angeschlossen ist oder das angeschlossene elektronische Gerät vollständig geladen ist, schaltet sich das Gerät zur Energieeinsparung automatisch ab.

**Ladezeit:** 4–5 Stunden

Zur Verlängerung der Lebensdauer des Geräts empfiehlt der Hersteller, den Ladezustand möglichst nicht über längere Zeit unter 50 % fallen zu lassen und den Ladezustand mindestens einmal monatlich zu überprüfen.

Hergestellt und vertrieben von: **SLH-EUROPE Kft.**

2310 Szigetszentmiklós, Gyári út 76.

Ursprungsland: P.R.C