A(z) SLH5488 cikkszámú Emelőhátfal lámpa rendeltetésszerű használatához.

Tisztelt Partnerünk!

Köszönjük, hogy a mi termékünket választotta. Hosszú távú, stabil üzleti kapcsolatainkra építve arra törekszünk, hogy termékeinkkel folyamatosan hozzájáruljunk partnereink sikeréhez.

Ebben a dokumentumban megtalálja a termékhez tartozó műszaki adatlapot és a használati útmutatót. Amennyiben további információra vagy támogatásra van szüksége, keressen minket bizalommal.

SLH-EUROPE Kft.

TERMÉK MEGNEVEZÉSE

Emelőhátfal lámpa | LED | 12-24V DC

TERMÉKLEÍRÁS

Kompakt, nagy fényerejű LED-es biztonsági lámpa emelőhátfalak, oldalemelők, konténeremelők, teherautóra szerelt targoncák és egyéb haszongépjárműves alkalmazások láthatóságának növelésére. A 4 × 1,5 W-os, sárga fényű LED-es lámpa többféle villogási módot, szinkronizálási lehetőséget és irányjelző funkciót kínál. Strapabíró cinkötvözet házzal, UV-álló polikarbonát lencsével és IP67 védelemmel készül, így -30 és +60 °C közötti üzemi hőmérsékleten is használható. Kétcsavaros rögzítése egyszerű telepítést tesz lehetővé, CE, ECE R6 és ECE R10 jóváhagyással rendelkezik.

MŰSZAKI ADATLAP

TERMÉKADATOK	
Termék neve	Emelőhátfal lámpa | LED | 12-24V DC
Termék cikkszáma	SLH5488
Felhasználás	teherautó-felszerelés, szállítmányozás, logisztika, rakodástechnika, munkabiztonság, járműbiztonság, haszongépjármű-felszerelés
MÉRETEK ÉS SÚLY	
Méret	11,5 x 5 x 9 cm
Bruttó súly	0,223 kg
Nettó súly	0,182 kg
ANYAG ÉS SZERKEZET	
Anyag	cinkötvözet ház, UV-álló PC lencse
Rögzítés	2 csavaros rögzítés
Feszültség	DC12-36V
Teljesítmény	4LED*1.5W
Áramfelvétel	0.19A@DC12V; 0.09A@DC24V
Fény színe	Sárga
BIZTONSÁG	
IP védettség	IP67
Üzemi hőmérséklet	-30℃ - +60℃
HASZNÁLATI JELLEMZŐK	
	emelőhátfalakhoz, haszongépjárművekhez, biztonsági jelzőfény, sárga LED, 6 világítási mód, szinkronizálható, irányjelző funkció, időjárásálló, kültéri használatra
CERTIFIKÁCIÓ	
Tanúsítvány, megfelelősség	CE, ECE R6, ECE R10,CISPR 25 Class 3

BIZTONSÁGI UTASÍTÁSOK

- Kizárólag rendeltetésszerűen, járművek és emelőberendezések biztonsági jelzőfényeként használja.
- Üzembe helyezés előtt ellenőrizze a lámpa, a vezetékek és a rögzítés sértetlenségét.
- A bekötést kizárólag megfelelően kialakított 12–24 V DC elektromos rendszerhez végezze.
- Ügyeljen a vezetékek helyes polaritására és megfelelő szigetelésére.
- A lámpát stabil, megfelelő teherbírású felületre rögzítse.
- Ne használja a terméket sérült, repedt vagy deformálódott állapotban.
- Működés közben ne nézzen közvetlenül a LED-ek fényébe, mert az átmeneti látásromlást vagy szemkárosodást okozhat.
- Karbantartás vagy szerelés előtt válassza le a terméket az áramforrásról.
- A lámpa felületét tartsa tisztán, hogy a megfelelő fényerő és láthatóság biztosított legyen.

HASZÁLATI ÚTMUTATÓ

Dokumentum csatolva.

Gyártja és forgalmazza: **SLH-EUROPE Kft.**

2310 Szigetszentmiklós, Gyári út 76.

Származási hely: P.R.C.

Emelőhátfal biztonsági lámpa használati útmutató



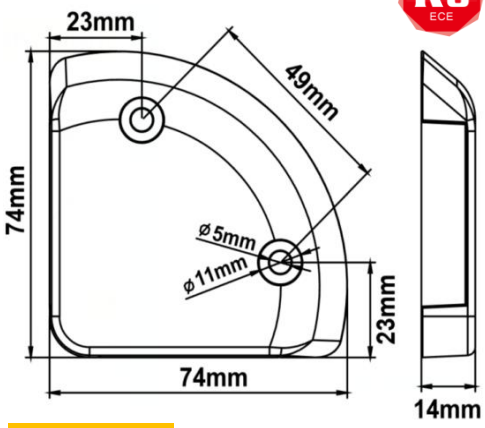

Specifikációk

- Jóváhagyás: CE, ECE R6, ECE R10,CISPR 25 Class 3
- Feszültség: DC12-36V
- Teljesítmény: 4LED*1.5W
- Áramfelvétel:
  0.19A@DC12V
  0.09A@DC24V
- Fény színe: Sárga
- Anyag: cinkötvözet ház, UV-álló PC lencse
- IP védettség: IP67
- Üzemi hőmérséklet: -30℃ - +60℃
- Rögzítés: 2 csavaros rögzítés

Wiring

- Piros: +VDC (pozitív)
- Fekete: test (föld)
- Sárga: villogási mód kiválasztása
  .....1 mp: következő mód;
  .....1–3 mp: előző mód;
  .....Több mint 5 mp: kikapcsolás
- Fehér: szinkronizálás
  .....Fehér vezetékek összekötése: szinkron mód
- Szürke: irányjelző (hátsó index) funkció vezetéke
  .....Csak pozitívra csatlakoztatva (fekete a negatívon), folyamatos világítás (100%)

6 villogási mód

- Egyszeres villogás
- Dupla villogás
- Négyes villogás
- Gyors villogás
- Váltakozó: egyszeres + dupla + gyors
- Folyamatos világítás (30% teljesítmény)

Telepítés

1. Állítsa az emelőhátfalat vízszintes helyzetbe (1. ábra).
2. Fúrja ki a furatokat, majd a mellékelt csavarokkal rögzítse a lámpát a platformra a 2. ábra szerint;

1. ábra

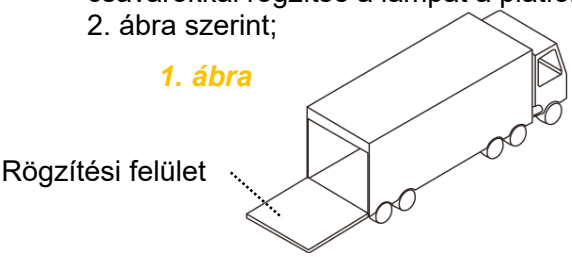

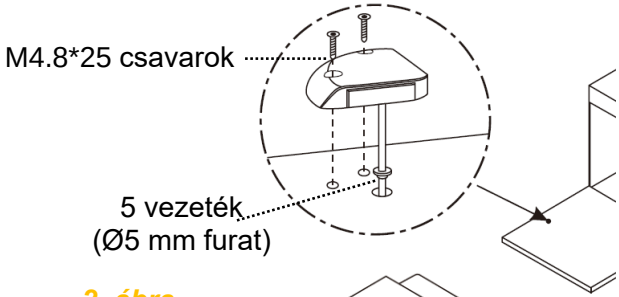

2. ábra

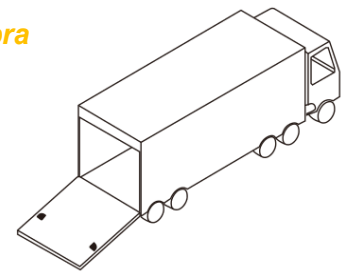

Alkalmazási területek

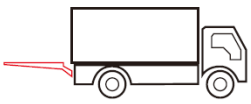

Standard emelőhátfalak (konzolos kivitel)

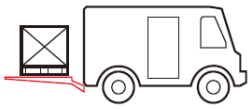

Furgon emelőhátfalak

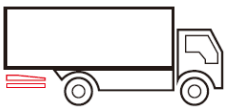

Oldalemelők

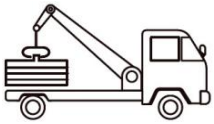

Erdészeti daruk

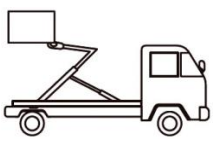

Konténeremelők



Teherautóra szerelt targoncák

FIGYELMEZTETÉS

Ne nézzen közvetlenül a LED-ekbe működés közben, mert az átmeneti látásvesztést és/vagy szemkárosodást okozhat. A használat a felhasználó saját felelősségére történik.

Version: 20210423

For the intended use of the SLH5488 Tail Lift Lamp.

Dear Partner!

Thank you for choosing our product. Based on our long-term, stable business relationships, we strive to continuously contribute to the success of our partners through our products.

In this document, you will find the technical data sheet and the user manual for the product. Should you require any further information or assistance, please do not hesitate to contact us.

SLH-EUROPE Kft.

PRODUCT NAME

Tail Lift Lamp | LED | 12–24V DC

PRODUCT DESCRIPTION

Compact, high-intensity LED safety lamp designed to improve visibility on tail lifts, side lifts, container lifts, truck-mounted forklifts and other commercial vehicle applications. The 4 × 1.5 W amber LED lamp offers multiple flashing modes, synchronization capability and an indicator function. It features a durable zinc alloy housing, a UV-resistant polycarbonate lens and IP67 protection, making it suitable for operation in temperatures from -30 °C to +60 °C. The two-screw mounting system allows for simple installation. The product is approved according to CE, ECE R6 and ECE R10 requirements.

TECHNICAL DATASHEET

PRODUCT DATA	
Product name	Tail Lift Lamp | LED | 12–24V DC
Item number	SLH5488
Application	truck equipment, transportation, logistics, loading technology, occupational safety, vehicle safety, commercial vehicle equipment
DIMENSIONS & WEIGHT	
Dimensions	11,5 x 5 x 9 cm
Gross weight	0,223 kg
Net weight	0,182 kg
MATERIAL AND CONSTRUCTION	
Material	zinc alloy housing, UV-resistant PC lens
Mounting	2-screw mounting
Voltage	DC 12–36 V
Power	4 LEDs × 1.5 W
Power consumption	0.19A@DC12V; 0.09A@DC24V
Light colour	Amber
SAFETY	
IP rating	IP67
Operating temperature	-30℃ - +60℃
FEATURES	
	for tail lifts, for commercial vehicles, safety warning light, amber LED, 6 lighting modes, synchronizable, indicator function, weather-resistant, suitable for outdoor use
CERTIFICATION	
Certification / compliance	CE, ECE R6, ECE R10,CISPR 25 Class 3

SAFETY INSTRUCTIONS

- Use only as intended, as a safety warning light for vehicles and lifting equipment.
- Before installation, check the lamp, wiring and mounting points for damage.
- Connect only to a properly configured 12–24 V DC electrical system.
- Ensure correct polarity and proper insulation of all wiring connections.
- Mount the lamp securely on a stable and sufficiently strong surface.
- Do not use the product if it is damaged, cracked or deformed.
- Do not look directly into the LEDs during operation, as this may cause temporary visual impairment and/or eye damage.
- Disconnect the product from the power supply before maintenance or installation work.
- Keep the lamp surface clean to ensure adequate light output and visibility.

INSTRUCTIONS FOR USE

Document attached.

Manufactured and distributed by: **SLH-EUROPE Kft.**

2310 Szigetszentmiklós, Gyári út 76.

Place of origin: P.R.C.

Tail-lift Safety Light Instruction



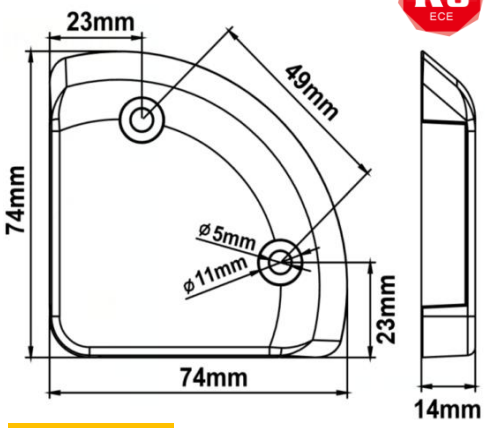

Specifications

- ▸Approval: CE, ECE R6, ECE R10,CISPR 25 Class 3
- ▸Voltage: DC12-36V
- ▸Power: 4LED*1.5W
- ▸Power consumption:
  0.19A@DC12V
  0.09A@DC24V
- ▸Light color: Amber
- ▸Material: Zinc alloy with UV resistant PC lens
- ▸IP rating: IP67
- ▸Working temperature: -30℃ to +60℃
- ▸Mounting: 2 bolts mount

Wiring

- ▸Red: To +VDC
- ▸Black: To GROUND
- ▸Yellow: Pattern Selection
  .....Apply yellow to black 1s to next pattern;
  .....1-3s to previous pattern;
  .....more than 5s to turn off
- ▸White: Synchronization
  .....Conntect all white wires for sync function
- ▸Grey: Signal wire for rear direction indicator lamp function
  .....Only connect it to positive, and black to negative, it will be 100% steady on

6 Flash Patterns

- ▸ Single flash
- ▸ Double flash
- ▸ Quad flash
- ▸ Quick flash
- ▸ Cycling: single+double+quick flash
- ▸ Steady on at 30% power

Installation Steps

1. Adjust the tail lift into the horizontal position. (Fig.1)
2. Drill holes and install the light to the platform via screws supplied as Fig.2 shows;

Fig.1

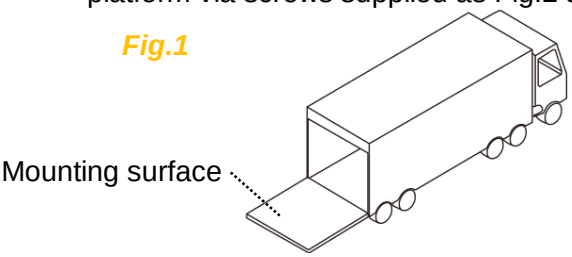

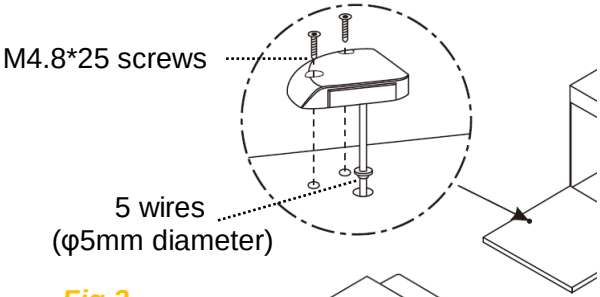

Fig.2

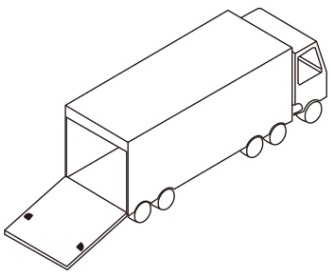

Applications

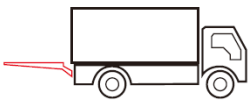

Standard Cantilever Lifts

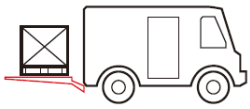

Van Lifts

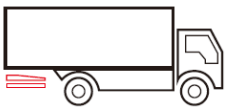

Sider lifts

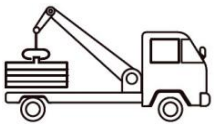

Forestry Cranes

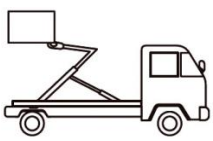

Hooklifts



Truck mounted forklifts

WARNING

Do not look directly into LEDs while in operation because it may cause momentary blindness and/or eye damage.
Usage is at sole risk and responsiblity of the user

Version: 20210423

Für die bestimmungsgemäße Verwendung der Ladebordwandleuchte mit der Artikelnummer SLH5488.

Sehr geehrter Partner,

vielen Dank, dass Sie sich für unser Produkt entschieden haben. Auf der Grundlage unserer langfristigen und stabilen Geschäftsbeziehungen bemühen wir uns, mit unseren Produkten kontinuierlich zum Erfolg unserer Partner beizutragen.

In diesem Dokument finden Sie das technische Datenblatt sowie die Gebrauchsanleitung für das Produkt. Sollten Sie weitere Informationen oder Unterstützung benötigen, zögern Sie bitte nicht, uns zu kontaktieren.

SLH-EUROPE Kft.

PRODUKTNAME

Ladebordwandleuchte | LED | 12–24 V DC

PRODUKTBESCHREIBUNG

Kompakte, leistungsstarke LED-Sicherheitsleuchte zur Verbesserung der Sichtbarkeit an Ladebordwänden, Seitenliften, Containerliften, an Lkw montierten Gabelstaplern und anderen Nutzfahrzeuganwendungen. Die gelbe LED-Leuchte mit 4 × 1,5 W bietet mehrere Blinkmodi, eine Synchronisationsmöglichkeit sowie eine Blinkerfunktion. Sie verfügt über ein robustes Gehäuse aus Zinklegierung, eine UV-beständige Polycarbonatlinse und die Schutzart IP67 und ist für Betriebstemperaturen von -30 °C bis +60 °C geeignet. Die Befestigung mit zwei Schrauben ermöglicht eine einfache Montage. Das Produkt verfügt über CE-, ECE-R6- und ECE-R10-Zulassungen.

TECHNISCHES DATENBLATT

PRODUKTDATEN	
Produktname	Ladebordwandleuchte | LED | 12–24 V DC
Artikelnummer	SLH5488
Anwendung	Lkw-Ausrüstung, Transport, Logistik, Ladetechnik, Arbeitssicherheit, Fahrzeugsicherheit, Nutzfahrzeugausrüstung
ABMESSUNGEN & GEWICHT	
Abmessungen	11,5 x 5 x 9 cm
Bruttogewicht	0,223 kg
Nettogewicht	0,182 kg
MATERIAL UND KONSTRUKTION	
Material	Gehäuse aus Zinklegierung, UV-beständige PC-Linse
Befestigung	Befestigung mit 2 Schrauben
Spannung	DC 12–36 V
Leistung	4 LEDs × 1.5 W
Stromaufnahme	0.19A@DC12V; 0.09A@DC24V
Lichtfarbe	Gelb
SICHERHEIT	
IP-Schutzart	IP67
Betriebstemperatur	-30℃ - +60℃
ANWENDUNGSMERKMALE	
	für Ladebordwände, für Nutzfahrzeuge, Sicherheitswarnleuchte, gelbe LED, 6 Leuchtmodi, synchronisierbar, Blinkerfunktion, witterungsbeständig, für den Außeneinsatz geeignet
ZERTIFIZIERUNG	
Zertifizierung / Konformität	CE, ECE R6, ECE R10,CISPR 25 Class 3

SICHERHEITSHINWEISE

- Verwenden Sie das Produkt ausschließlich bestimmungsgemäß als Sicherheitswarnleuchte für Fahrzeuge und Hebevorrichtungen.
- Prüfen Sie vor der Inbetriebnahme die Leuchte, die Kabel und die Befestigung auf Beschädigungen.
- Schließen Sie die Leuchte ausschließlich an ein entsprechend ausgelegtes 12–24-V-DC-Bordnetz an.
- Achten Sie auf die richtige Polarität und eine ordnungsgemäße Isolierung der Leitungen.
- Befestigen Sie die Leuchte auf einer stabilen und ausreichend tragfähigen Oberfläche.
- Verwenden Sie das Produkt nicht, wenn es beschädigt, gerissen oder verformt ist.
- Blicken Sie während des Betriebs nicht direkt in die LEDs, da dies zu vorübergehender Beeinträchtigung des Sehvermögens und/oder zu Augenschäden führen kann.
- Trennen Sie das Produkt vor Wartungs- oder Montagearbeiten von der Stromversorgung.
- Halten Sie die Oberfläche der Leuchte sauber, um eine ausreichende Lichtleistung und Sichtbarkeit zu gewährleisten.

BEDIENUNGSANLEITUNG

Dokument beigefügt.

Hergestellt und vertrieben von: S**LH-EUROPE Kft.**

2310 Szigetszentmiklós, Gyári út 76.

Ursprungsland: P.R.C.

Bedienungsanleitung für Ladebordwand-Sicherheitsleuchte



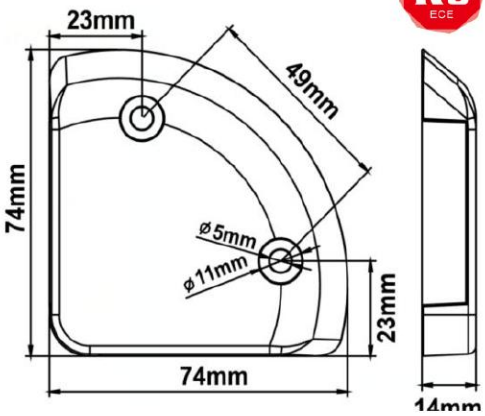

Spezifikationen

- ▸Zulassung: CE, ECE R6, ECE R10, CISPR 25 Class 3
- ▸Spannung: DC 12-36 V
- ▸Leistung: 4 LED × 1,5 W
- ▸Stromaufnahme:
  0,19 A @ DC 12 V
  0,09 A @ DC 24 V
- ▸Lichtfarbe: Gelb
- ▸Material: Gehäuse aus Zinklegierung,
  UV-beständige PC-Linse
- ▸IP-Schutzart: IP67
- ▸Betriebstemperatur: -30 °C bis +60 °C

Verdrahtung

- ▸Rot: +VDC (positiv)
- ▸Schwarz: Masse (Erde)
- ▸Gelb: Auswahl des Blinkmodus
  .....1 s: nächster Modus;
  .....1-3 s: vorheriger Modus;
  .....mehr als 5 s: Ausschalten
- ▸Weiß: Synchronisierung
  .....Weiße Leitungen verbinden:
  .....Synchronmodus
- ▸Grau: Leitung für Blinkerfunktion
  (hinterer Blinker)
  .....Nur an Plus anschließen
  (Schwarz an Minus): Dauerlicht (100 %)

6 Blinkmodi

- ▸ Einfaches Blinken
- ▸ Doppelblinken
- ▸ Vierfachblinken
- ▸ Schnelles Blinken
- ▸ Wechselnd: einfach + doppelt + schnell
- ▸ Dauerlicht (30 % Leistung)

Montage

1. Bringen Sie die Ladebordwand in waagerechte Position (Abb. 1).
2. Bohren Sie die Löcher und befestigen Sie die Leuchte mit den beiliegenden Schrauben gemäß Abb. 2 an der Plattform.

Abb. 1

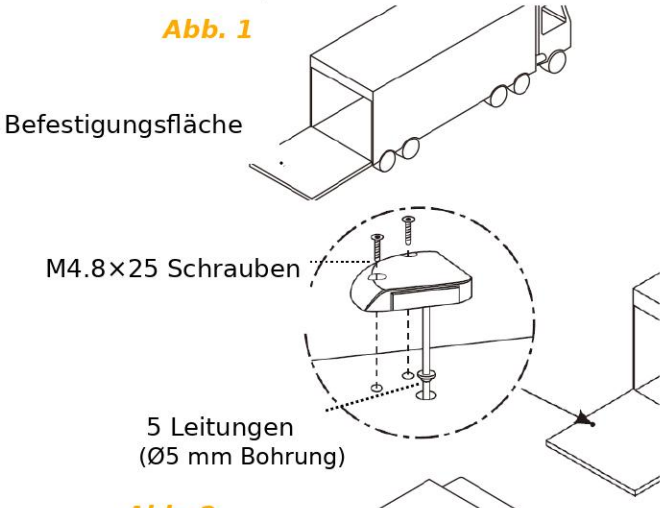

Anwendungsbereiche

Standard-Ladebordwände (Konsolausführung) **Transporter-Ladebordwände**

Seitenlifte **Forstkräne**

Containerlifte **Lkw-montierte Gabelstapler**

Abb. 2

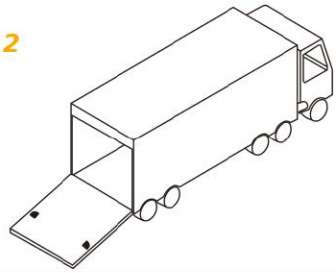

ncák

WARNUNG

Blicken Sie während des Betriebs nicht direkt in die LEDs, da dies zu vorübergehendem Sehverlust und/oder Augenschäden führen kann. Die Verwendung erfolgt auf eigene Verantwortung.

Version: 20210423