A(z) SLH5235; SLH5242; SLH5259 cikkszámú spaniferek rendeltetésszerű használatához.

Tisztelt Partnerünk!

Köszönjük, hogy a mi termékünket választotta. Hosszú távú, stabil üzleti kapcsolatainkra építve arra törekszünk, hogy termékeinkkel folyamatosan hozzájáruljunk partnereink sikeréhez.

Ebben a dokumentumban megtalálja a termékhez tartozó műszaki adatlapot és a használati útmutatót. Amennyiben további információra vagy támogatásra van szüksége, keressen minket bizalommal.

SLH-EUROPE Kft.

TERMÉK MEGNEVEZÉSE

Racsnis rakományrögzítő spanifer | komplett | erősített | ERGO | 5 t | 8 m

Racsnis rakományrögzítő spanifer | komplett | erősített | ERGO | 5 t | 10m

Racsnis rakományrögzítő spanifer | komplett | erősített | ERGO | 5 t | 12m

TERMÉKLEÍRÁS

Professzionális, nagy teherbírású ERGO racsnis rakományrögzítő heveder áruk és rakományok biztonságos rögzítéséhez szállítás és fuvarozás során. Az 50 mm széles, 100% poliészterből készült heveder többféle hosszúságban érhető el, névleges rögzítési kapacitása (LC) 2500 kg, szakítószilárdsága 5000 kg, a hevederszalag szakítószilárdsága pedig 7500 kg. Az ergonomikus kialakítású, megerősített racsnis feszítőszerkezet kényelmes és hatékony kezelést tesz lehetővé, míg a sárgára horganyzott dupla J-kampók stabil csatlakozást biztosítanak. A termék SHF értéke 50 daN, STF értéke 500 daN, nyúlása 5% alatti. TÜV/GS tanúsítvánnyal rendelkezik, kialakítása megfelel az EN 12195-2 szabvány követelményeinek.

MŰSZAKI ADATLAP

TERMÉKADATOK		
Termék cikkszáma és megnevezése	SLH5235	Racsnis rakományrögzítő spanifer | komplett | erősített | ERGO | 5 t | 8 m
	SLH5242	Racsnis rakományrögzítő spanifer | komplett | erősített | ERGO | 5 t | 10 m
	SLH5259	Racsnis rakományrögzítő spanifer | komplett | erősített | ERGO | 5 t | 12 m
Felhasználás	áruszállítás, közúti fuvarozás, rakományrögzítés, tehergépjárművek, utánfutók, pótkocsik, logisztika, raktározás	

MÉRETEK ÉS SÚLY		
Bruttó súly	SLH5235	2,9500 kg
	SLH5242	3,2000 kg
	SLH5259	3,5500 kg
Nettó súly	SLH5235	2,6370 kg
	SLH5242	2,8870 kg
	SLH5259	3,2370 kg
Heveder szélessége	50 mm	
Heveder hossza	SLH5235	8 m
	SLH5242	10 m
	SLH5259	12 m

MŰSZAKI ADATOK		
Rögzítési kapacitás (LC)	2500 kg	
Szakítószilárdság	5000 kg	
Hevederszalag szakítószilárdsága	7500 kg	
LGF	0,4 m	
LGL	SLH5235	7,6 m
	SLH5242	9,6 m

	SLH5259	11,6 m
Nyúlás	<5%	
SHF	50 daN	
STF	500 daN	
ANYAG ÉS SZERKEZET		
Anyag	100% poliészter heveder, horganyzott acél szerelvények	
Szín	piros	
Felületkezelés	Sárga horganyzás	
Racsni típusa	Ergonomikus, hosszított ERGO fogantyú	
Kampó típusa	Dupla J-kampó	
CERTIFIKÁCIÓ		
Tanúsítvány, megfelelősség	TÜV/GS; EN 12195-2	
HASZNÁLATI JELLEMZŐK		
	ERGO kialakítás, nagy teherbírás, racsnis feszítés, dupla J-kampó, 50 mm széles heveder, alacsony nyúlás, horganyzott acél szerelvények, TÜV/GS tanúsítvány, EN 12195-2 szabványnak megfelelő kialakítás	

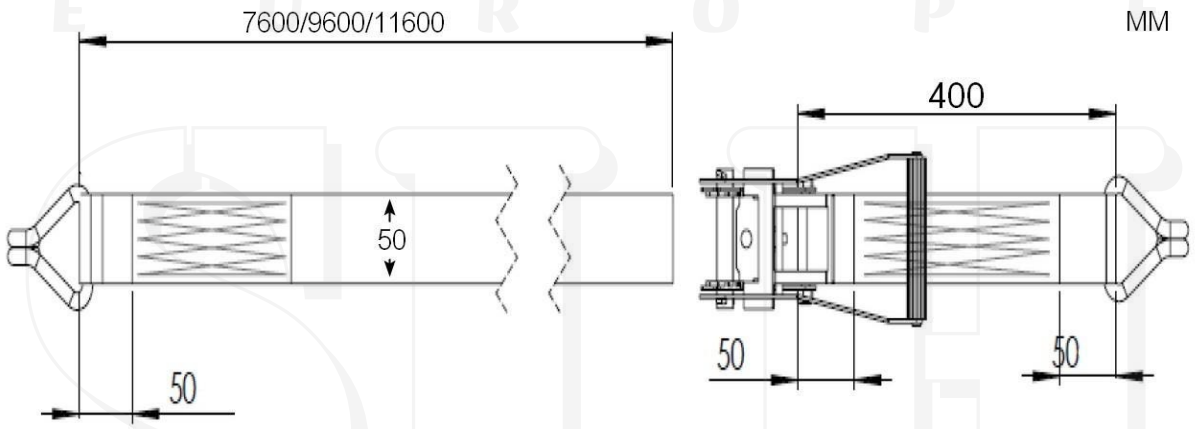

BIZTONSÁGI UTASÍTÁSOK

- A terméket kizárólag rakomány rögzítésére használja, személyemelésre vagy vontatásra nem alkalmas.
- Használat előtt ellenőrizze a heveder, a racsni, a kampók és a varratok sértetlenségét.
- Sérült, vágott, szakadt, megnyúlt, deformált vagy korrózió által gyengített terméket ne használjon.
- Ne lépje túl a terméken feltüntetett névleges rögzítési kapacitást (LC).
- A hevedert ne vezesse éles peremen megfelelő élvédő nélkül.
- Ügyeljen arra, hogy a heveder ne legyen megcsavarodva vagy csomózva használat közben.
- A kampókat kizárólag megfelelő szilárdságú és kialakítású rögzítési pontokhoz csatlakoztassa.
- A racsnit megfelelően zárja le, és ellenőrizze a rögzítés feszességét indulás előtt.
- A rakomány rögzítését menet közben, különösen hosszabb szállítás során rendszeresen ellenőrizze.
- Ne használja a terméket olyan vegyi anyagokkal vagy hőforrásokkal érintkezve, amelyek károsíthatják a poliészter hevedert vagy a fém szerelvényeket.
- A hevedert ne terhelje ütés- vagy rántásszerű igénybevétellel.
- Kioldás előtt győződjön meg arról, hogy a rakomány stabil, és nem tud elmozdulni vagy lezuhanni.
- Használat után száraz, tiszta helyen, közvetlen napfénytől és szélsőséges hőhatástól védve tárolja.
- A termék használata során tartsa be az EN 12195-2 szabvány szerinti rakományrögzítési előírásokat és az alkalmazandó közlekedésbiztonsági szabályokat.

HASZÁLATI ÚTMUTATÓ

1. Használat előtt ellenőrizze a heveder, a racsni, a kampók és a varratok állapotát.
2. Helyezze el a rakományt stabilan, majd válasszon megfelelő teherbírású rögzítési pontokat.
3. Akassza be a dupla J-kampókat a kijelölt rögzítési pontokba.
4. Vezesse át a heveder szabad végét a racsni tengelyén kialakított nyíláson.
5. Húzza át kézzel a hevedert annyira, hogy a nagyobb lazaság megszűnjön.

6. A racsni fogantyújának ismételt mozgatásával fokozatosan feszítse meg a hevedert.
7. Ügyeljen arra, hogy a heveder egyenesen, csavarodás és csomó nélkül fusson a rakományon.
8. A megfelelő feszesség elérése után zárja teljesen a racsnis szerkezetet.
9. Indulás előtt ellenőrizze a kampók rögzítését, a heveder feszességét és a rakomány stabilitását.
10. Szállítás közben szükség szerint, különösen hosszabb út vagy jelentősebb terhelésváltozás után ellenőrizze újra a rögzítést.
11. Kioldás előtt győződjön meg arról, hogy a rakomány stabil, és nem tud elmozdulni vagy lezuhanni.
12. A kioldókar működtetésével nyissa ki teljesen a racsnit, majd lazítsa meg és húzza ki a hevedert.
13. Használat után tisztítsa meg a terméket, hagyja megszáradni, és száraz, védett helyen tárolja.

Gyártja és forgalmazza: **SLH-EUROPE Kft.**

2310 Szigetszentmiklós, Gyári út 76.

Származási hely: P.R.C.

For the intended use of ratchet tie-down straps with item numbers SLH5235, SLH5242 and SLH5259.

Dear Partner!

Thank you for choosing our product. Based on our long-term, stable business relationships, we strive to continuously contribute to the success of our partners through our products.

In this document, you will find the technical data sheet and the user manual for the product. Should you require any further information or assistance, please do not hesitate to contact us.

SLH-EUROPE Kft.

PRODUCT NAME

Ratchet Tie-Down Strap | Complete | Reinforced | ERGO | 5 t | 8 m

Ratchet Tie-Down Strap | Complete | Reinforced | ERGO | 5 t | 10 m

Ratchet Tie-Down Strap | Complete | Reinforced | ERGO | 5 t | 12 m

PRODUCT DESCRIPTION

Professional, heavy-duty ERGO ratchet tie-down strap for securely fastening goods and cargo during transport and road haulage. The 50 mm wide strap is made of 100% polyester and is available in several lengths. It has a rated lashing capacity (LC) of 2500 kg, a breaking strength of 5000 kg and a webbing breaking strength of 7500 kg. The ergonomically designed, reinforced ratchet tensioning mechanism enables comfortable and efficient operation, while the yellow zinc-plated double J-hooks provide a secure connection. The product has an SHF value of 50 daN, an STF value of 500 daN and an elongation of less than 5%. TÜV/GS certified and designed in accordance with the requirements of EN 12195-2.

TECHNICAL DATA SHEET

PRODUCT DATA		
Product item number and name	SLH5235	Ratchet Tie-Down Strap | Complete | Reinforced | ERGO | 5 t | 8 m
	SLH5242	Ratchet Tie-Down Strap | Complete | Reinforced | ERGO | 5 t | 10 m
	SLH5259	Ratchet Tie-Down Strap | Complete | Reinforced | ERGO | 5 t | 12 m
Application	cargo transport, road haulage, load securing, commercial vehicles, trailers, semi-trailers, logistics, warehousing	

DIMENSIONS AND WEIGHT		
Gross weight	SLH5235	2,9500 kg
	SLH5242	3,2000 kg
	SLH5259	3,5500 kg
Net weight	SLH5235	2,6370 kg
	SLH5242	2,8870 kg
	SLH5259	3,2370 kg
Webbing width	50 mm	
Webbing length	SLH5235	8 m
	SLH5242	10 m
	SLH5259	12 m

TECHNICAL DATA		
Lashing capacity (LC)	2500 kg	
Breaking strength	5000 kg	
Webbing breaking strength	7500 kg	
LGF	0,4 m	
LGL	SLH5235	7,6 m
	SLH5242	9,6 m

	SLH5259	11,6 m
Elongation	<5%	
SHF	50 daN	
STF	500 daN	
MATERIAL AND CONSTRUCTION		
Material	100% polyester webbing, zinc-plated steel fittings	
Colour	Red	
Surface treatment	Yellow zinc plating	
Ratchet type	Ergonomic extended ERGO handle	
Hook type	Double J-hook	
CERTIFICATION		
Certificate, conformity	TÜV/GS; EN 12195-2	
PRODUCT FEATURES		
	ERGO design, high load capacity, ratchet tensioning, double J-hook, 50 mm wide webbing, low elongation, zinc-plated steel fittings, TÜV/GS certification, design compliant with EN 12195-2	

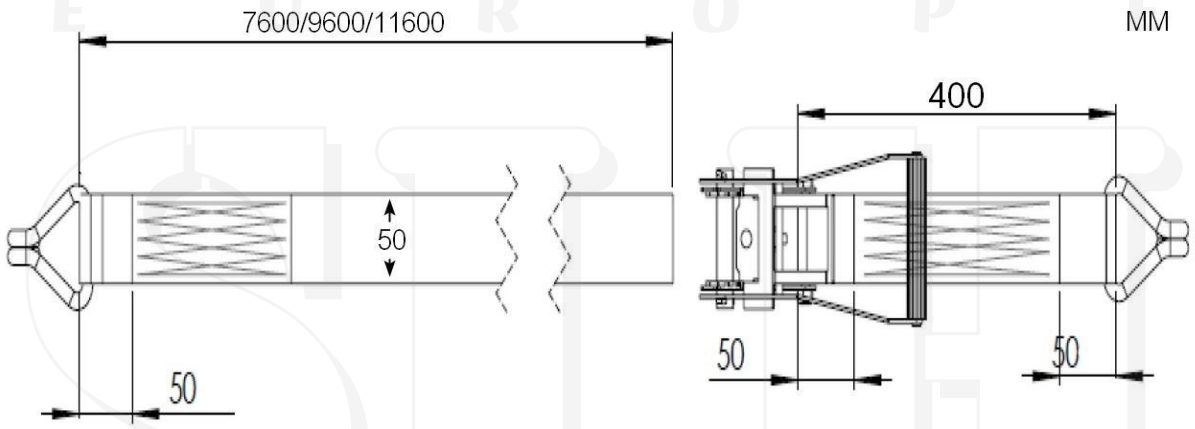

SAFETY INSTRUCTIONS

- Use the product exclusively for securing cargo. It is not suitable for lifting persons or towing.
- Before use, inspect the webbing, ratchet, hooks and stitching for damage.
- Do not use the product if it is cut, torn, stretched, deformed or weakened by corrosion.
- Do not exceed the rated lashing capacity (LC) indicated on the product.
- Do not route the webbing over sharp edges without suitable edge protection.
- Ensure that the webbing is not twisted or knotted during use.
- Attach the hooks only to anchorage points of suitable strength and design.
- Close the ratchet properly and check the tension of the securing system before departure.
- Check the cargo securing system regularly during transport, particularly on longer journeys.
- Do not use the product in contact with chemicals or heat sources that may damage the polyester webbing or metal fittings.
- Do not subject the webbing to shock or sudden impact loads.
- Before releasing the strap, ensure that the cargo is stable and cannot shift or fall.
- After use, store the product in a dry, clean place protected from direct sunlight and extreme temperatures.
- During use, observe the cargo securing requirements of EN 12195-2 and all applicable road safety regulations.

INSTRUCTIONS FOR USE

1. Before use, inspect the condition of the webbing, ratchet, hooks and stitching.
2. Position the cargo securely and select anchorage points with suitable load-bearing capacity.
3. Attach the double J-hooks to the designated anchorage points.
4. Feed the free end of the webbing through the slot in the ratchet spindle.
5. Pull the webbing through by hand until the major slack has been removed.
6. Move the ratchet handle repeatedly to tension the webbing gradually.
7. Ensure that the webbing runs straight over the cargo without twists or knots.

8. Once the correct tension has been reached, fully close the ratchet mechanism.
9. Before departure, check the attachment of the hooks, the tension of the webbing and the stability of the cargo.
10. During transport, recheck the securing system as necessary, particularly after a long journey or a significant change in load conditions.
11. Before releasing the strap, ensure that the cargo is stable and cannot shift or fall.
12. Operate the release lever to fully open the ratchet, then loosen and remove the webbing.
13. After use, clean the product, allow it to dry and store it in a dry, protected place.

Manufactured and distributed by: **SLH-EUROPE Kft.**

2310 Szigetszentmiklós, Gyári út 76.

Place of origin: P.R.C.

Für die bestimmungsgemäße Verwendung der Zurrgurte mit den Artikelnummern SLH5235, SLH5242 und SLH5259.

Sehr geehrter Partner,

vielen Dank, dass Sie sich für unser Produkt entschieden haben. Auf der Grundlage unserer langfristigen und stabilen Geschäftsbeziehungen bemühen wir uns, mit unseren Produkten kontinuierlich zum Erfolg unserer Partner beizutragen.

In diesem Dokument finden Sie das technische Datenblatt sowie die Gebrauchsanleitung für das Produkt. Sollten Sie weitere Informationen oder Unterstützung benötigen, zögern Sie bitte nicht, uns zu kontaktieren.

SLH-EUROPE Kft.

PRODUKTBEZEICHNUNG

Ratschen-Zurrgurt | komplett | verstärkt | ERGO | 5 t | 8 m

Ratschen-Zurrgurt | komplett | verstärkt | ERGO | 5 t | 10 m

Ratschen-Zurrgurt | komplett | verstärkt | ERGO | 5 t | 12 m

PRODUKTBESCHREIBUNG

Hochbelastbarer ERGO-Ratschen-Zurrgurt zur sicheren Ladungssicherung von Waren und Transportgütern während des Transports und im Straßengüterverkehr. Der 50 mm breite Gurt besteht aus 100 % Polyester und ist in mehreren Längen erhältlich. Die zulässige Zurrkraft (LC) beträgt 2500 kg, die Bruchfestigkeit 5000 kg und die Bruchfestigkeit des Gurtbandes 7500 kg. Der ergonomisch ausgeführte, verstärkte Ratschenmechanismus ermöglicht eine komfortable und effiziente Bedienung, während die gelb verzinkten Doppel-J-Haken eine sichere Verbindung gewährleisten. Das Produkt verfügt über einen SHF-Wert von 50 daN, einen STF-Wert von 500 daN und eine Dehnung von weniger als 5 %. TÜV/GS-zertifiziert und gemäß den Anforderungen der Norm EN 12195-2 ausgeführt.

TECHNISCHES DATENBLATT

PRODUKTDATEN		
Artikelnummer und Produktbezeichnung	SLH5235	Ratschen-Zurrgurt | komplett | verstärkt | ERGO | 5 t | 8 m
	SLH5242	Ratschen-Zurrgurt | komplett | verstärkt | ERGO | 5 t | 10 m
	SLH5259	Ratschen-Zurrgurt | komplett | verstärkt | ERGO | 5 t | 12 m
Anwendungsbereich	Warentransport, Straßengüterverkehr, Ladungssicherung, Nutzfahrzeuge, Anhänger, Auflieger, Logistik, Lagerhaltung	

ABMESSUNGEN UND GEWICHT		
Bruttogewicht	SLH5235	2,9500 kg
	SLH5242	3,2000 kg
	SLH5259	3,5500 kg
Nettogewicht	SLH5235	2,6370 kg
	SLH5242	2,8870 kg
	SLH5259	3,2370 kg
Gurtbandbreite	50 mm	
Gurtbandlänge	SLH5235	8 m
	SLH5242	10 m
	SLH5259	12 m

TECHNISCHE DATEN		
Zurrkraft (LC)	2500 kg	
Bruchfestigkeit	5000 kg	
Bruchfestigkeit des Gurtbandes	7500 kg	
LGF	0,4 m	
LGL	SLH5235	7,6 m
	SLH5242	9,6 m

	SLH5259	11,6 m
Dehnung	<5%	
SHF	50 daN	
STF	500 daN	
MATERIAL UND KONSTRUKTION		
Material	Gurtband aus 100 % Polyester, verzinkte Stahlbeschläge	
Farbe	Rot	
Oberflächenbehandlung	Gelb verzinkt	
Ratschentyp	Ergonomischer, verlängerter ERGO-Griff	
Hakentyp	Doppel-J-Haken	
ZERTIFIZIERUNG		
Zertifikat, Konformität	TÜV/GS; EN 12195-2	
PRODUKTMERKMALE		
	ERGO-Ausführung, hohe Belastbarkeit, Ratschen-Spannmechanismus, Doppel-J-Haken, 50 mm breites Gurtband, geringe Dehnung, verzinkte Stahlbeschläge, TÜV/GS-Zertifizierung, Ausführung gemäß EN 12195-2	

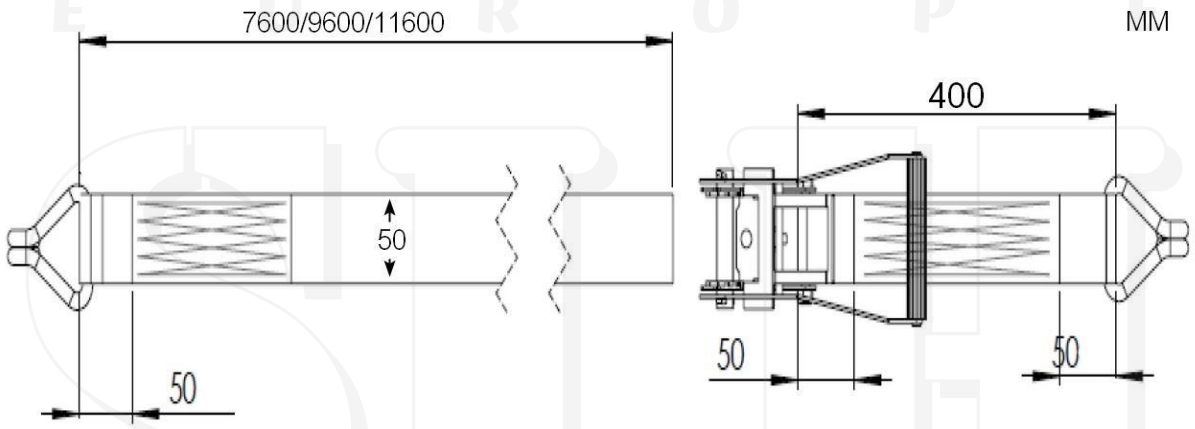

SICHERHEITSHINWEISE

- Verwenden Sie das Produkt ausschließlich zur Ladungssicherung. Es ist nicht zum Heben von Personen oder zum Abschleppen geeignet.
- Prüfen Sie vor jeder Verwendung Gurtband, Ratsche, Haken und Nähte auf Beschädigungen.
- Verwenden Sie das Produkt nicht, wenn es beschädigt, eingeschnitten, eingerissen, überdehnt, verformt oder durch Korrosion geschwächt ist.
- Überschreiten Sie nicht die auf dem Produkt angegebene zulässige Zurrkraft (LC).
- Führen Sie das Gurtband nicht ohne geeigneten Kantenschutz über scharfe Kanten.
- Achten Sie darauf, dass das Gurtband während der Verwendung nicht verdreht oder verknotet ist.
- Befestigen Sie die Haken ausschließlich an Anschlag- bzw. Zurrpunkten mit geeigneter Festigkeit und Konstruktion.
- Schließen Sie die Ratsche ordnungsgemäß und prüfen Sie vor Fahrtantritt die Spannung der Ladungssicherung.
- Kontrollieren Sie die Ladungssicherung während der Fahrt regelmäßig, insbesondere bei längeren Transporten.
- Verwenden Sie das Produkt nicht in Kontakt mit Chemikalien oder Wärmequellen, die das Polyester-Gurtband oder die Metallbeschläge beschädigen können.
- Setzen Sie das Gurtband keinen stoß- oder ruckartigen Belastungen aus.
- Vergewissern Sie sich vor dem Lösen des Gurtes, dass die Ladung stabil steht und sich nicht verschieben oder herabfallen kann.
- Lagern Sie das Produkt nach Gebrauch an einem trockenen, sauberen Ort, geschützt vor direkter Sonneneinstrahlung und extremen Temperaturen.
- Beachten Sie bei der Verwendung die Anforderungen zur Ladungssicherung gemäß EN 12195-2 sowie die jeweils geltenden Verkehrssicherheitsvorschriften.

GEBRAUCHSANWEISUNG

1. Prüfen Sie vor der Verwendung den Zustand von Gurtband, Ratsche, Haken und Nähten.
2. Positionieren Sie die Ladung stabil und wählen Sie geeignete Zurrpunkte mit ausreichender Belastbarkeit.
3. Hängen Sie die Doppel-J-Haken in die vorgesehenen Zurrpunkte ein.
4. Führen Sie das freie Ende des Gurtbandes durch den Schlitz in der Ratschenwelle.

5. Ziehen Sie das Gurtband von Hand durch, bis die größere Lose beseitigt ist.

6. Spannen Sie das Gurtband durch wiederholtes Betätigen des Ratschenhebels schrittweise.

7. Achten Sie darauf, dass das Gurtband gerade, ohne Verdrehungen und ohne Knoten über die Ladung geführt wird.

8. Schließen Sie nach Erreichen der erforderlichen Spannung den Ratschenmechanismus vollständig.

9. Prüfen Sie vor Fahrtantritt die Befestigung der Haken, die Spannung des Gurtbandes und die Stabilität der Ladung.

10. Kontrollieren Sie die Ladungssicherung während des Transports bei Bedarf erneut, insbesondere nach längeren Fahrstrecken oder bei wesentlichen Veränderungen der Belastung.

11. Vergewissern Sie sich vor dem Lösen, dass die Ladung stabil steht und sich nicht verschieben oder herabfallen kann.

12. Betätigen Sie den Entriegelungshebel und öffnen Sie die Ratsche vollständig. Lösen Sie anschließend das Gurtband und ziehen Sie es heraus.

13. Reinigen Sie das Produkt nach Gebrauch, lassen Sie es trocknen und lagern Sie es an einem trockenen, geschützten Ort.

Hergestellt und vertrieben von: **SLH-EUROPE Kft.**

2310 Szigetszentmiklós, Gyári út 76.

Ursprungsland: P.R.C.